45歳男子複

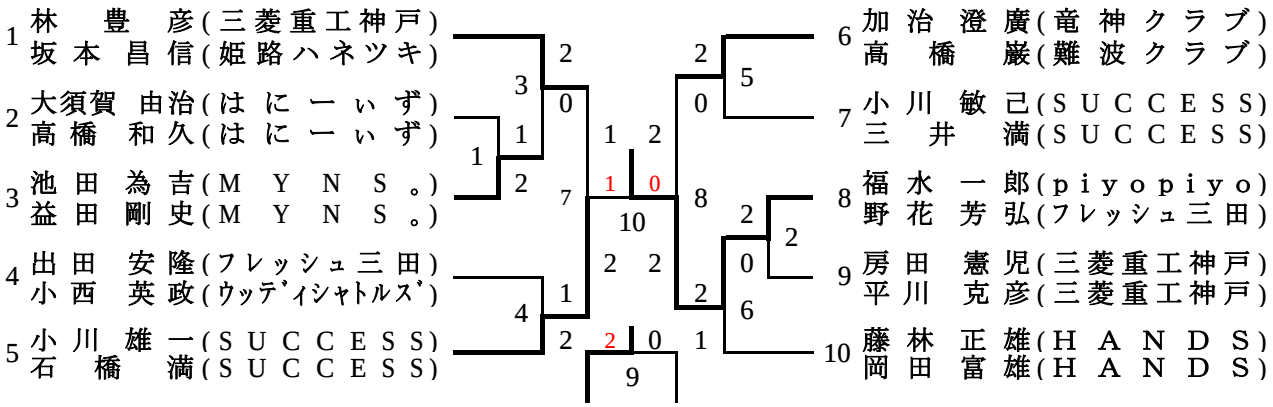

このPDFは FinePrint pdfFactory Pro 試用版で作成されました http://www.nsd.co.jp/share/