40歳以上混合複　(40MIX)

1 小山 恵美(ブルーシャンス)
羽鳥 正美(ブルーシャンス)

2 山本 英子(piyopiyo)
島田 昌幸(piyopiyo)

3 大東 恵里子(三田ウイングス)
百田 和正(フレッシュ三田)

4 石井 真理子(宝塚)
稲岡 勇(シャトル)

5 坂元 悦子(宝塚)
坂元 宏康(パンドラ)

6 杵島 明美(ナナシーズ)
江口 武志(ナナシーズ)

7 中村 雅美(あじさい)
渡邊 公浩(垂水クラブ)

8 山西 佳子(宝塚)
山西 茂男(MYNS。)

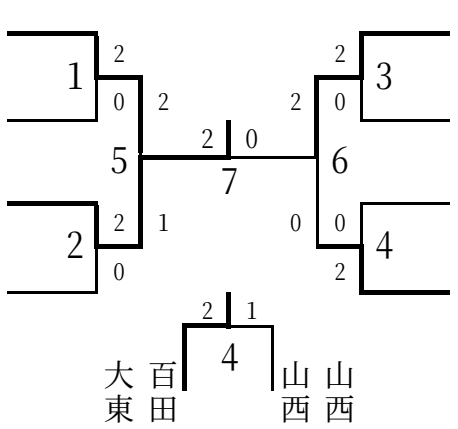

45歳以上混合複　(45MIX)

1 地神 京子(アドバンス)
藤原 章訓(西播クラブ)

2 仲 美代子(いなみのﾚﾃﾞｨｰｽ)
高原 信幸(神戸市役所)

3 岡本 慶子(ドレミ)
小川 雄一(SUCCESS)

4 林 ミエ子(バンビクラブ)
林 豊彦(三菱重工神戸)

5 妹尾 温己(スーパーバード)
吉岡 亨二(スーパーバード)

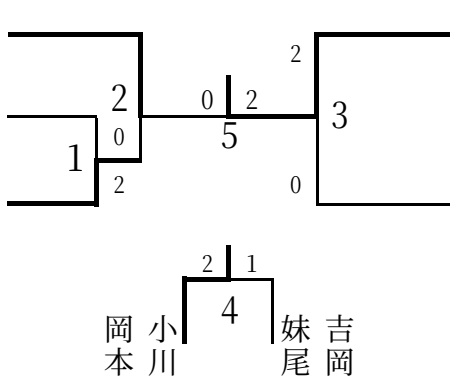

50･55歳以上混合複　(50MIX)

1 西川 公子(伊丹)
濱村 政義(三菱電線工業)

2 原岡 かずえ(あじさい)
中村 昇(むささび会)

3 永田 悦子(姫路)
永田 富一(網干西バーズC)

4 湯川 峰子(伊丹)
井口 信夫(三菱電線工業)

5 苫井 尚子(バンビクラブ)
石黒 正清(三菱重工神戸)

6 市岡 真知子(宝塚)
高坂 俊夫(神鋼神戸)

7 小林 次枝(アドバンス)
小林 幹男(東芝姫路)

8 上田 美穂子(ワンピース)
竹村 和夫(住友チタニゥム)

9 上中 順子(三田ウイングス)
宇留島 弘徳(ウッディシャトルズ)

10 澄川 稔子(明石高専教員)
塩飽 初(新日鐵広畑)

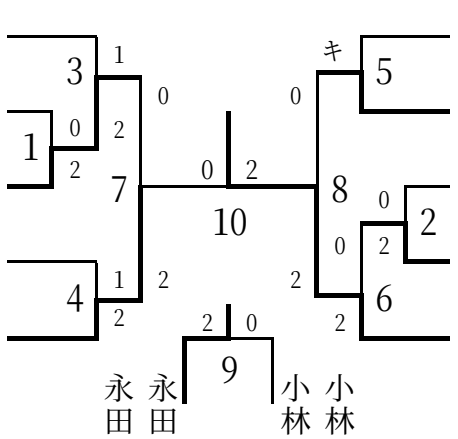

60歳以上混合複　(60MIX)

1 宇野 康子(西宮)
服部 清彦(パンドラ)

2 本多 泰江(クリッパーズ)
中川 友三(川重播州)

3 梅田 ふみ子(宝塚)
小林 勝昭(神鋼神戸)

4 太田垣 瞳(姫路)
大森 忠尚(広畑クラブ)
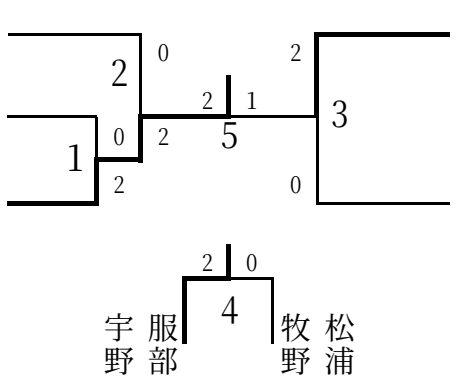
5 牧野 君代(芦屋)
松浦 眞三(芦屋クラブ)