高校男子複　(高MD)

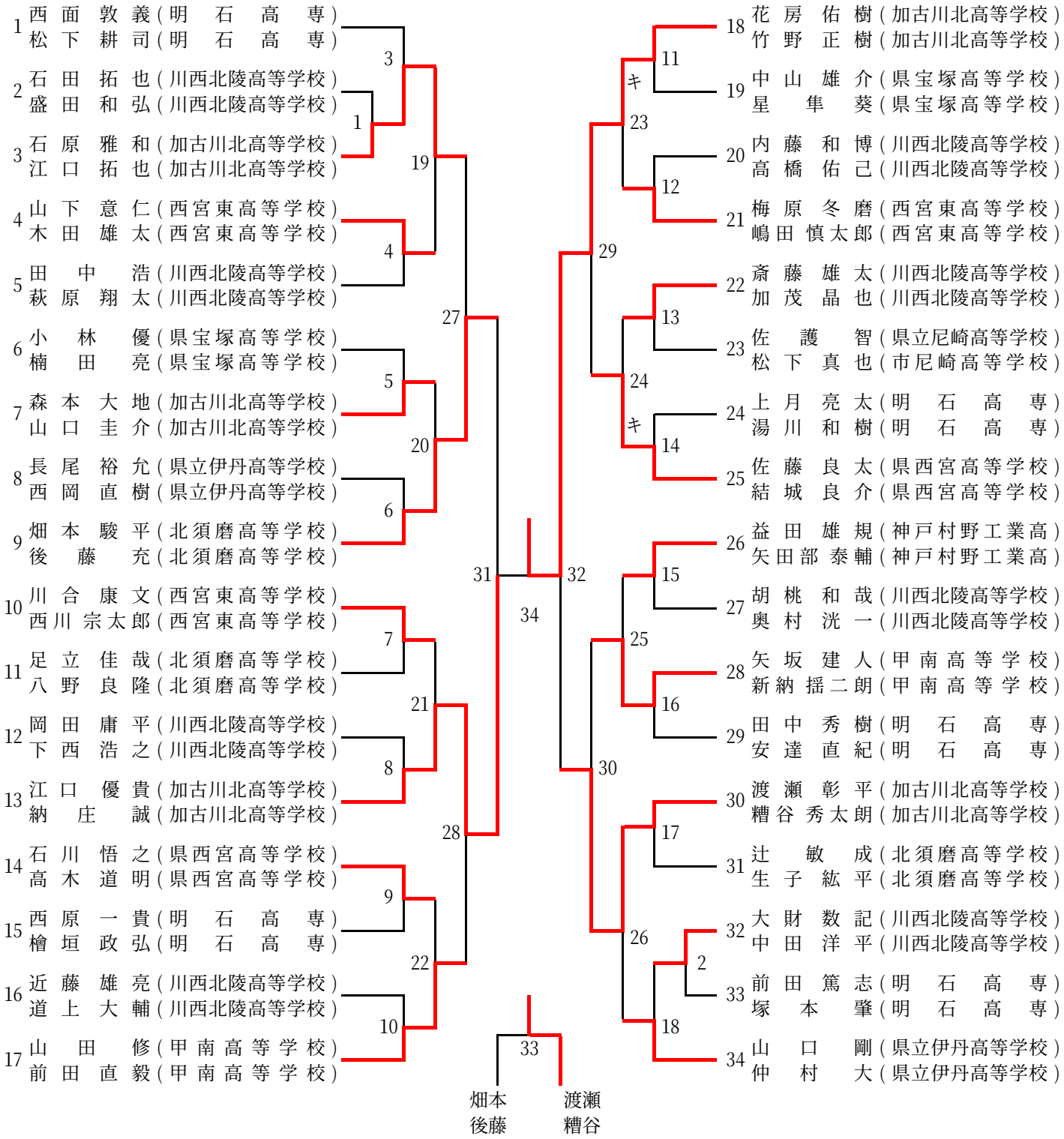
1 西面 敦義(明石高専) 松下 耕司(明石高専)
2 石田 拓也(川西北陵高等学校) 盛田 和弘(川西北陵高等学校)
3 石原 雅和(加古川北高等学校) 江口 拓也(加古川北高等学校)
4 山下 意仁(西宮東高等学校) 木田 雄太(西宮東高等学校)
5 田中 浩(川西北陵高等学校) 萩原 翔太(川西北陵高等学校)
6 小林 優(県宝塚高等学校) 楠田 亮(県宝塚高等学校)
7 森本 大地(加古川北高等学校) 山口 圭介(加古川北高等学校)
8 長尾 裕允(県立伊丹高等学校) 西岡 直樹(県立伊丹高等学校)
9 畑本 駿平(北須磨高等学校) 後藤 充(北須磨高等学校)
10 川合 康文(西宮東高等学校) 西川 宗太郎(西宮東高等学校)
11 足立 佳哉(北須磨高等学校) 八野 良隆(北須磨高等学校)
12 岡田 庸平(川西北陵高等学校) 下西 浩之(川西北陵高等学校)
13 江口 優貴(加古川北高等学校) 納庄 誠(加古川北高等学校)
14 石川 悟之(県西宮高等学校) 高木 道明(県西宮高等学校)
15 西原 一貴(明石高専) 檜垣 政弘(明石高専)
16 近藤 雄亮(川西北陵高等学校) 道上 大輔(川西北陵高等学校)
17 山田 修(甲南高等学校) 前田 直毅(甲南高等学校)
18 花房 佑樹(加古川北高等学校) 竹野 正樹(加古川北高等学校)
19 中山 雄介(県宝塚高等学校) 星 隼葵(県宝塚高等学校)
20 内藤 和博(川西北陵高等学校) 高橋 佑己(川西北陵高等学校)
21 梅原 冬磨(西宮東高等学校) 嶋田 慎太郎(西宮東高等学校)
22 斎藤 雄太(川西北陵高等学校) 加茂 晶也(川西北陵高等学校)
23 佐護 智(県立尼崎高等学校) 松下 真也(市尼崎高等学校)
24 上月 亮太(明石高専) 湯川 和樹(明石高専)
25 佐藤 良太(県西宮高等学校) 結城 良介(県西宮高等学校)
26 益田 雄規(神戸村野工業高) 矢田部 泰輔(神戸村野工業高)
27 胡桃 和哉(川西北陵高等学校) 奥村 洸一(川西北陵高等学校)
28 矢坂 建人(甲南高等学校) 新納 揺二朗(甲南高等学校)
29 田中 秀樹(明石高専) 安達 直紀(明石高専)
30 渡瀬 彰平(加古川北高等学校) 糟谷 秀太朗(加古川北高等学校)
31 辻 敏成(北須磨高等学校) 生子 紘平(北須磨高等学校)
32 大財 数記(川西北陵高等学校) 中田 洋平(川西北陵高等学校)
33 前田 篤志(明石高専) 塚本 肇(明石高専)
34 山口 剛(県立伊丹高等学校) 仲村 大(県立伊丹高等学校)
畑本 後藤
渡瀬 糟谷