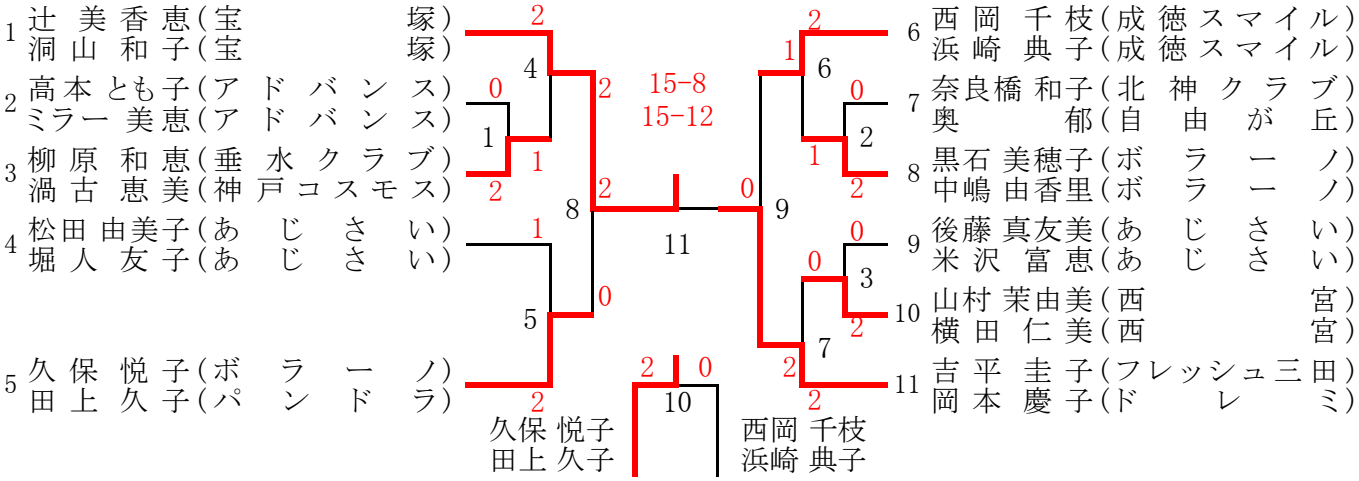45歳以上女子複 （45WD）