30歳以上女子複 （30WD）

1 田中 幸代（ナナシーズ）
横田 貴子（バドラー）

2 松永 真知子（わかばクラブ）
森賀 久子（わかばクラブ）

3 栢木 美保（共済バドミントンクラブ）
河井 満代（共済バドミントンクラブ）

4 青野 句弥子（ぐりんぴぃーす）
水島 輝代（ぐりんぴぃーす）

5 藤尾 美和（ミスチバスモンキー）
福田 恵子（ミスチバスモンキー）

6 下村 知代（三田サフィニア）
谷 久美子（三田サフィニア）

7 南里 博美（あじさい）
湯村 明美（あじさい）

8 加納 奈津子（伊丹）
坂本 裕恵（伊丹）

9 中谷 美香（スーパーバード）
川北 千枝子（スーパーバード）

10 斧澤 由紀子（竜神クラブ）
中津留 千穂（ボラーノ）

11 松岡 桂子（宝塚）
西尾 千秋（宝塚）

12 亀田 悦子（ブルーシャンス）
小林 美紀（ブルーシャンス）

13 谷川 佐由里（ボラーノ）
五十嵐 明己（Winnie）

14 森重 陽子（ミスチバスモンキー）
伊藤 登希子（ミスチバスモンキー）

15 阿久津 和恵（アート）
森岡 学（神戸コスモス）

16 石井原 明美（垂水クラブ）
山之内 すみか（ツインズ）

17 森園 ひろみ（スーパーバード）
田中 あかね（スーパーバード）

18 溝渕 いづみ（北神クラブ）
山口 優美（プレジール）

19 山羽 悦子（IBサークル）
野辺 潤子（IBサークル）

20 水船 奈緒（明石シーガルス）
村上 直美（バドラー）

21 戸田 佳江（西播クラブ）
木内 陽子（西播クラブ）

22 遠藤 雅希（きっぴーず）
佐野 愛（垂水クラブ）

23 椙山 真理（ソフト）
明神 圭子（ソフト）

24 入口 秀子（緑ヶ丘）
藤原 知子（緑ヶ丘）

25 織田 寿子（三田サフィニア）
西村 雅恵（三田サフィニア）

26 加藤 尚代（アドバンス）
村上 近江（アドバンス）
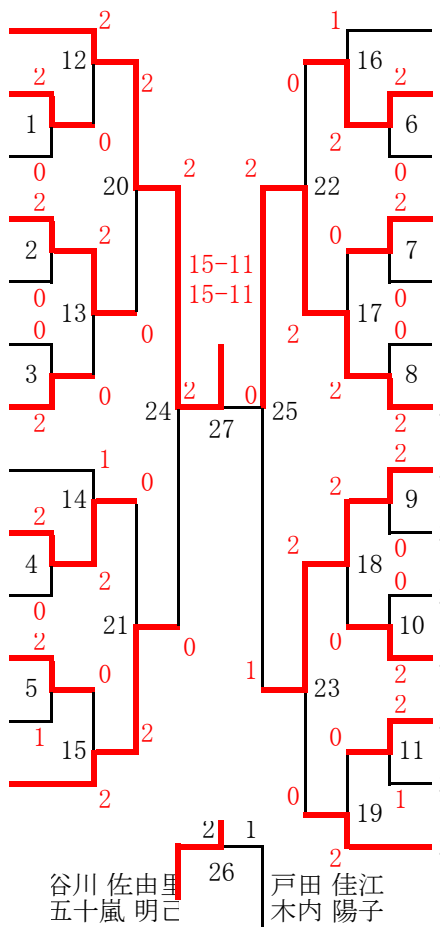
27 喜多 令子（バドラー）
中島 純子（バドラー）